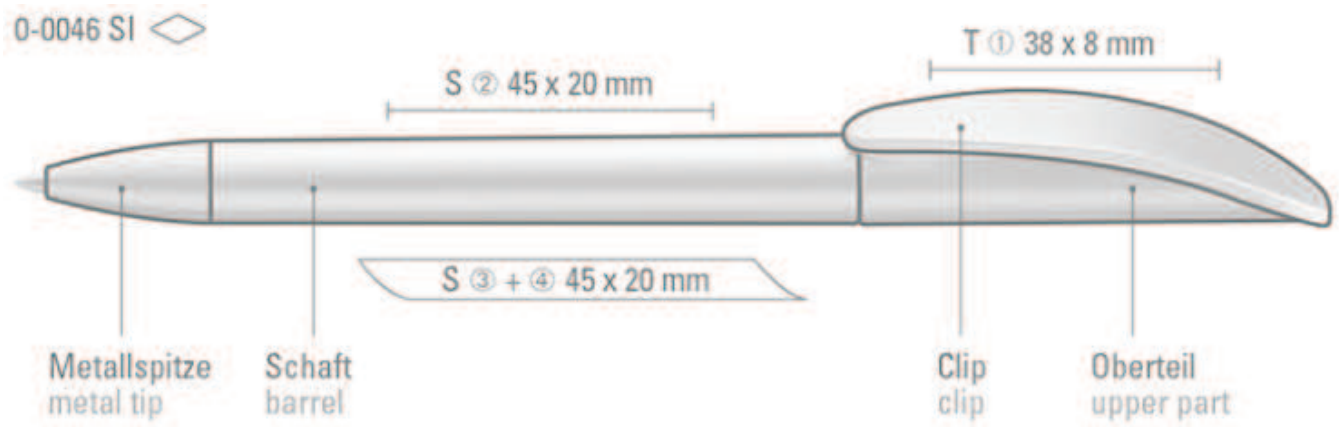

		Druckfarben (Bitte Druckfarbe nach HKS oder Pantone angeben)
Druckplazierung	◯	☐ 1-fbg. ☐ 2-fbg. ☐ 3-fbg. ☐ 4-fbg. - in
	◯	☐ 1-fbg. ☐ 2-fbg. ☐ 3-fbg. ☐ 4-fbg. - in
	◯	☐ 1-fbg. ☐ 2-fbg. ☐ 3-fbg. ☐ 4-fbg. - in

①auf dem Clip ②in Clipverlängerung ③gegenüber vom Clip ④seitlich vom Clip ⑤auf der Kappe ⑥Stopfen ⑦seitliche Clipbefestigung

Druckverfahren: *S =Siebdruck; T =Tampondruck; TT =Tampondruck auf Sonderformaten; E =Ätzung; L =Lasergravur RD =Reliefdruck; RL =Rundumlasergravur; HD =Digitaldruck; V =Folientransferdruck; D =Doming*

Tampom- oder Siebdruck auf Metall, Holz oder lackierten bzw. gummierten Oberflächen: MT =Tampondruck; MS =Sieb-druck; P = Sonderdruck; GT Tamondruck auf gumierten Oberflächen

Handskizze vom Druckmotiv

Im Druckmotiv mit berücksichtigen: ☐ Logo ☐ PLZ ☐ Ort ☐ Str. Nr. ☐ Tel ☐ Fax ☐ mail ☐ www

Bemerkung: (Mehrfarbige Motive unter Vorbehalt der Motivsichtung)